DOKUMENTACJA TECHNICZNA - Projekt wykonawczy
Szafa sterownicza AKPiA WJZS 3 i 4
Ob. 3 i 4 Reaktor SBR ze zb. retencyjno-uśredniającym

Opracowanie:	Inwestor:
Pracownia projektowa EKO-SANEL w Siedlcach ul. Unitów podlaskich 11/64 08-110 Siedlce	Gmina Skórzec ul. Siedlecka 3 08-114 Skórzec

Inwestycja: **Budowa Oczyszczalni ścieków z infrastrukturą techniczną. Zwiększenie przepustowości istniejącej oczyszczalni ścieków komunalnych z (Qd)śr=400m3/d i RLM=4027 do docelowej przepustowości do docelowej przepustowości Qd)śr=600m3/d i RLM=6000.**	Specjalność: **Elektryczna i AKPiA**	Funkcja:	Imię i Nazwisko:	Uprawnienia:	Podpis:
		Projektant:	mgr inż. Kazimierz Roliński	UAN-4224/7/7/87	
	Stadium: **Projekt Wykonawczy**	Opracował:	mgr inż. Paweł Drosio		
		Sprawdził:			
Lokalizacja: Gmina Skórzec, Miejscowość Skórzec, Obręb: 0017 Skórzec Jednostka ewidencyjna 142609_2 Skórzec Dz. Nr 441/2, 441/3	Arkusz: **1/21** Format: **A4** Data: **12.2017**	Nazwa pliku: **WJZS 3-4.spl7**			

Siedlce 2017

Oczyszczalnia Ścieków w Skórcu

Struktura szaf sterowniczych WJZS 3; 4 w Reaktorach SBR Ob. 3; 4 ze zbiornikami retencyjno-uśredniającymi

Tabela 1
(*) oznacza nr urządzeń, aparatów, listew i ścieżek dla poszczególnych szaf sterowniczych

Nazwa szafy	Nr aparatu listwy, ścieżki
WJZS 3	3
WJZS 4	4

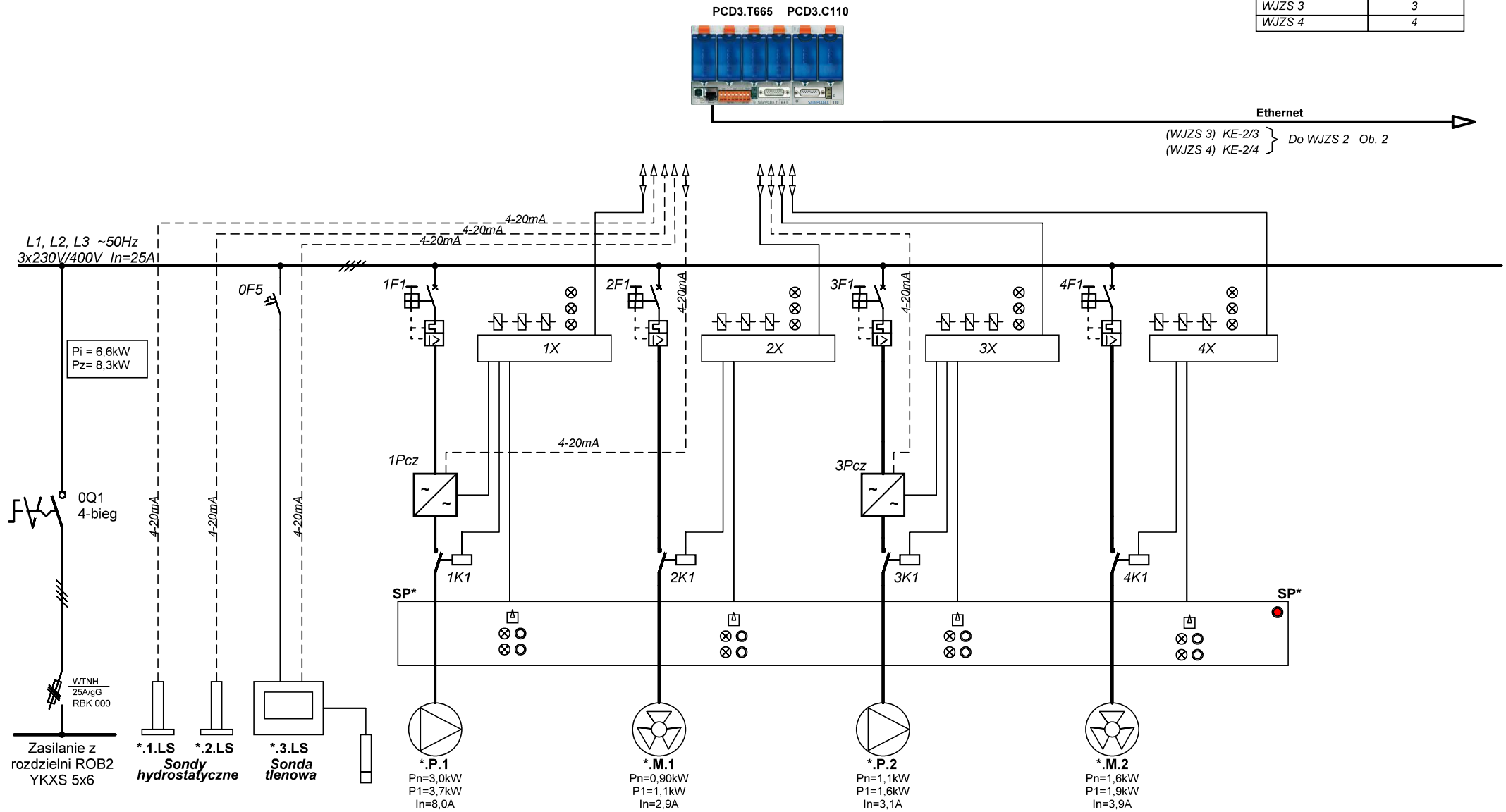

Opracowanie: Pracownia projektowa EKO-SANEL w Siedlcach, ul. Unitów podlaskich 11/64, 08-110 Siedlce	Inwestor: Gmina Skórzec, ul. Siedlecka 3, 08-114 Skórzec	Inwestycja: **Budowa Oczyszczalni ścieków z infrastrukturą techniczną. Zwiększenie przepustowości istniejącej oczyszczalni ścieków komunalnych z (Qd)śr=400m3/d i RLM=4027 do docelowej przepustowości do docelowej przepustowości Qd)śr=600m3/d i RLM=6000.**	Treść: **Struktura**	Funkcja:	Imię i Nazwisko:	Uprawnienia:	Podpis:
		Lokalizacja: Gmina Skórzec, Miejscowość Skórzec, Obręb: 0017 Skórzec, Jednostka ewidencyjna 142609_2 Skórzec, Dz. Nr 441/2, 441/3	Stadium: Projekt Wykonawczy	Projektant:	mgr inż. Kazimierz Roliński	UAN-4224/7/7/87	
				Opracował:	mgr inż. Paweł Drosio		Drosio
				Sprawdził:			
			Specjalność: **Elektryczna i AKPiA**	Arkusz: 2/21	Format: A4	Nazwa pliku: **WJZS 3-4.spl7**	
				Data: 12.2017			

Tabela 1
(*) oznacza nr urządzeń, aparatów, listew i ścieżek
dla poszczególnych szaf sterowniczych

Nazwa szafy	Nr aparatu listwy, ścieżki
WJZS 3	3
WJZS 4	4

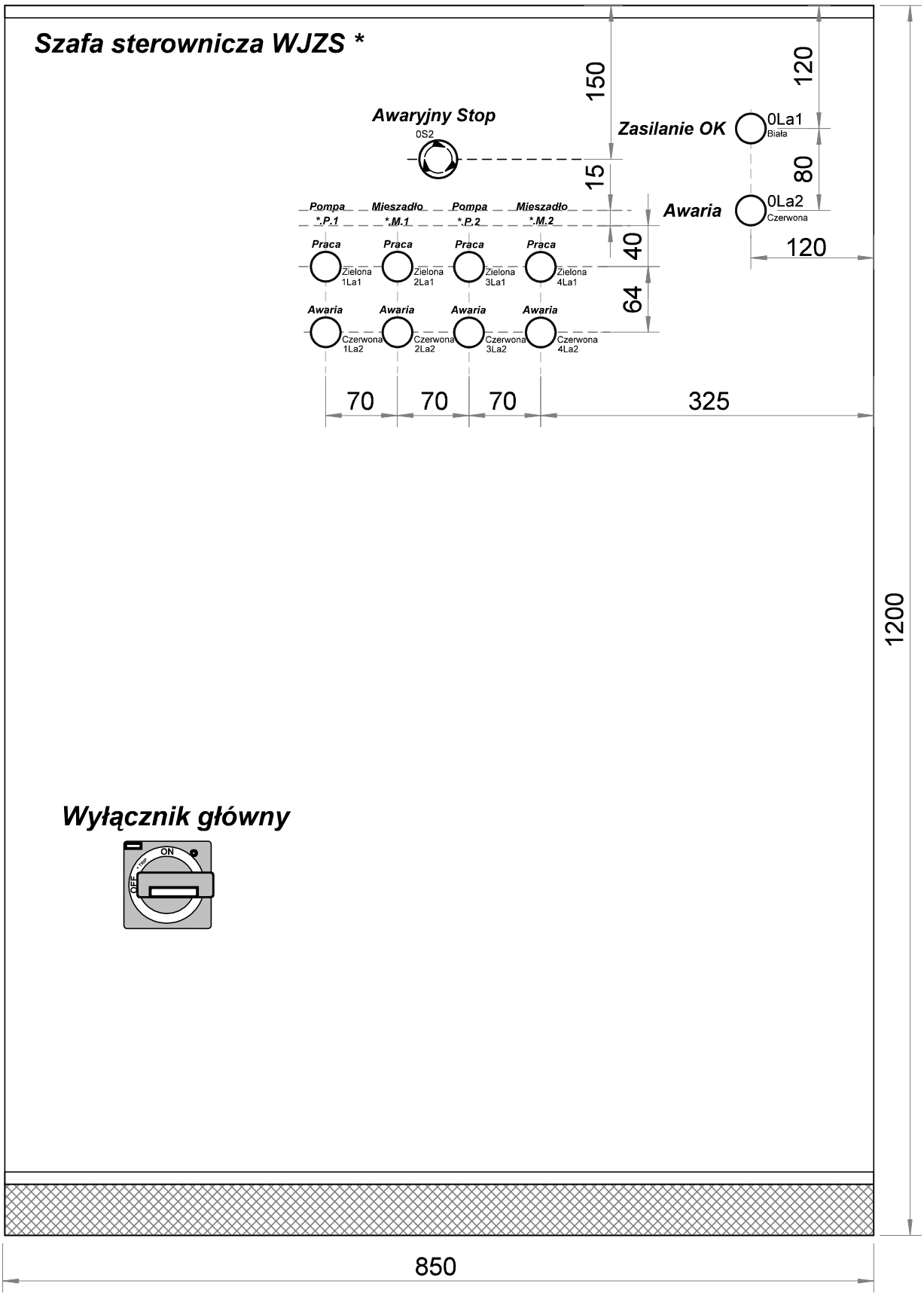

Funkcja:	Imię i Nazwisko:	Uprawnienia:	Podpis:
Projektant:	mgr inz. Kazimierz Roliński	UAN-4224/7/7/87	
Opracował:	mgr inz. Paweł Drosio		Drosio
Sprawdził:			

Nazwa pliku: WJZS 3-4.spl7

Treść: Elewacja WJZS 3-4

Stadium: Projekt Wykonawczy

Specjalność: Elektryczna i AKPiA

Arkusz: 3/21 | Format: A4

Data: 12.2017

Inwestycja: Budowa Oczyszczalni ścieków z infrastrukturą techniczną. Zwiększenie przepustowości istniejącej oczyszczalni ścieków komunalnych z (Qdśr=400m3/d i RLM=4027 do docelowej przepustowości do docelowej przepustowości Qdśr=600m3/d i RLM=6000.

Lokalizacja: Gmina Skórzec, Miejscowość Skórzec, Obręb: 0017 Skórzec
Jednostka ewidencyjna 142609_2 Skórzec
Dz. Nr 441/2, 441/3

Inwestor: Gmina Skórzec
ul. Siedlecka 3
08-114 Skórzec

Opracowanie: Pracownia projektowa
EKO-SANEL w Siedlcach
ul. Unitów podlaskich 11/64
08-110 Siedlce

Tabela 1
(*) oznacza nr urządzeń, aparatów, listew i ścieżek dla poszczególnych szaf sterowniczych

Nazwa szafy	*Nr aparatu listwy, ścieżki*
WJZS 3	*3*
WJZS 4	*4*

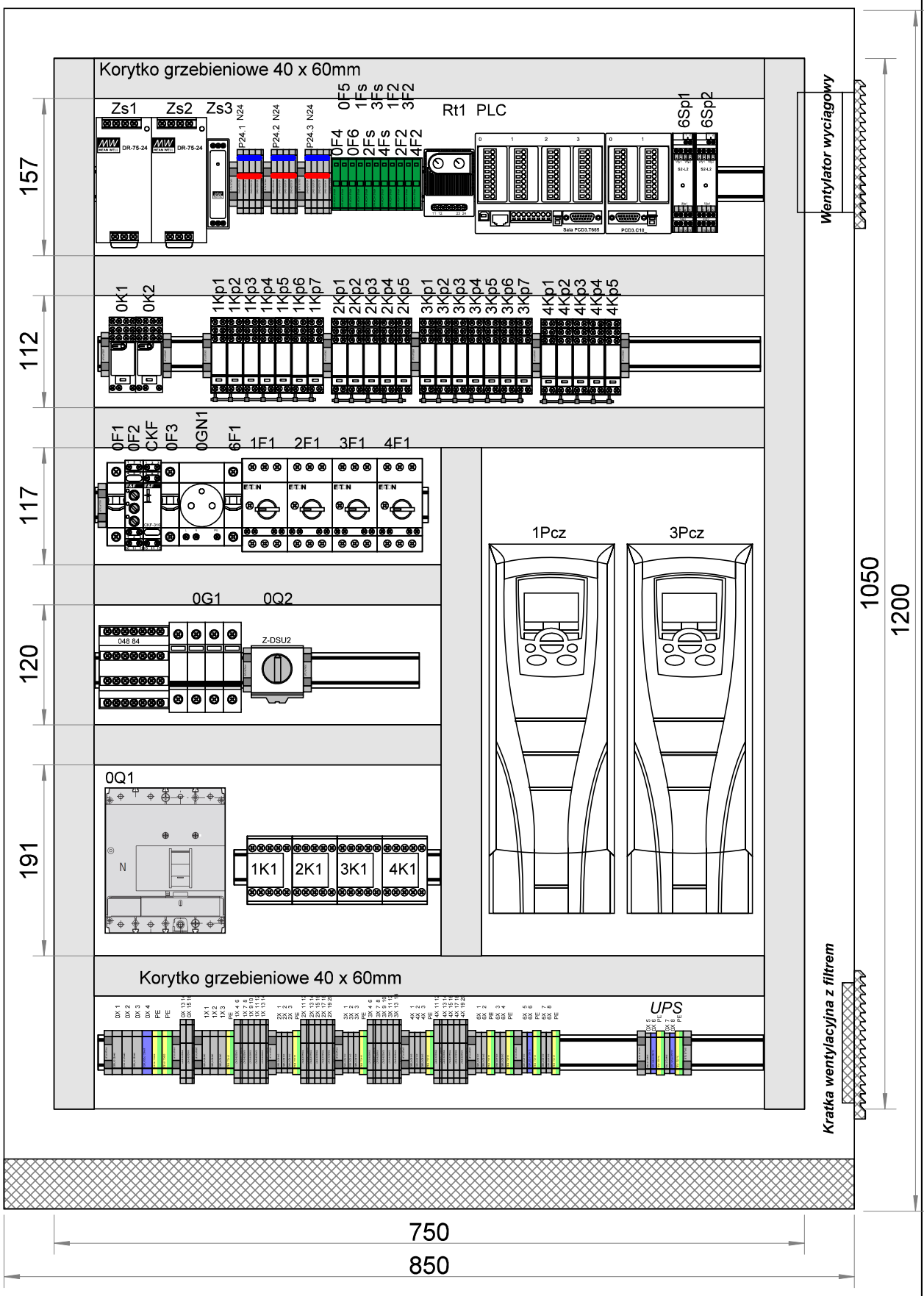

Funkcja:	Imię i Nazwisko:	Uprawnienia:	Podpis:
Projektant:	mgr inż. Kazimierz Roliński	UAN-4224/7/7/87	
Opracował:	mgr inż. Paweł Drosio		Drosio
Sprawdził:			

Treść: **Płyta montażowa WJZS 3-4**

Stadium: Projekt Wykonawczy

Specjalność: **Elektryczna i AKPiA**

Arkusz: 4/21 | Format: A4

Data: 12.2017

Nazwa pliku: **WJZS 3-4.spl7**

Inwestycja: **Budowa Oczyszczalni ścieków z infrastrukturą techniczną. Zwiększenie przepustowości istniejącej oczyszczalni ścieków komunalnych z (Qdśr=400m3/d i RLM=4027 do docelowej przepustowości do docelowej przepustowości Qdśr=600m3/d i RLM=6000.**

Lokalizacja: Gmina Skórzec, Miejscowość Skórzec, Obręb: 0017 Skórzec
Jednostka ewidencyjna 142609_2 Skórzec
Dz. Nr 441/2, 441/3

Inwestor: Gmina Skórzec
ul. Siedlecka 3
08-114 Skórzec

Opracowanie: Pracownia projektowa
EKO-SANEL w Siedlcach
ul. Unitów podlaskich 11/64
08-110 Siedlce

Tabela 1
(*) oznacza nr urządzeń, aparatów, listew i ścieżek dla poszczególnych szaf sterowniczych

Nazwa szafy	Nr aparatu listwy, ścieżki
WJZS 3	3
WJZS 4	4

Płyta montażowa

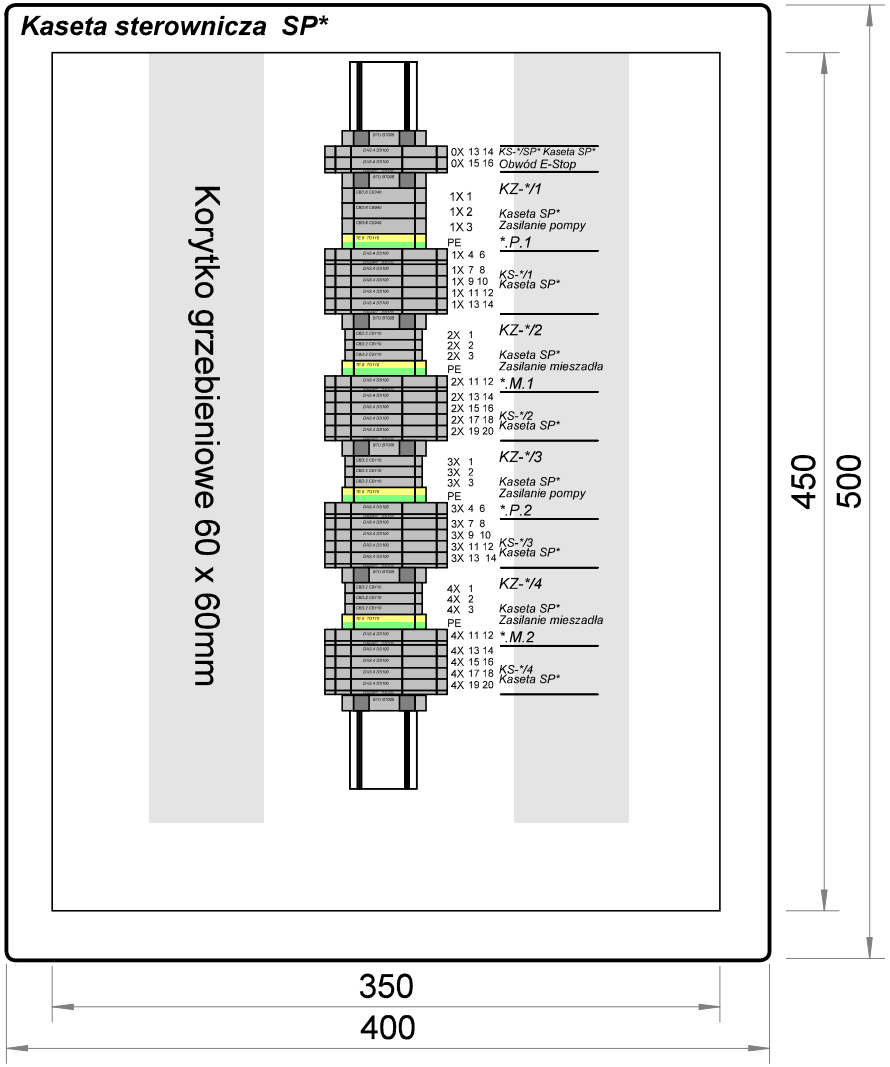

Elewacja

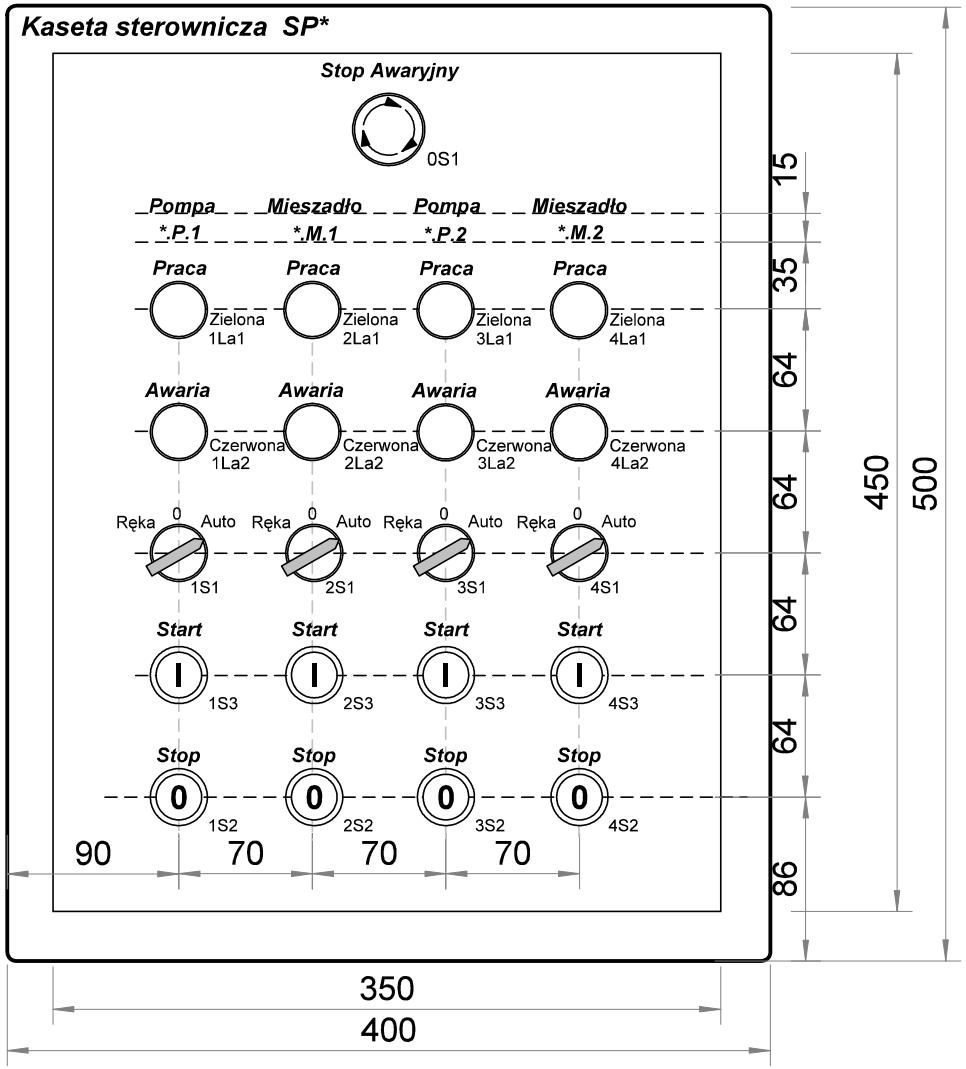

Opracowanie:	Inwestor:	Inwestycja:	Treść:	Funkcja:	Imię i Nazwisko:	Uprawnienia:	Podpis:
Pracownia projektowa EKO-SANEL w Siedlcach ul. Unitów podlaskich 11/64 08-110 Siedlce	Gmina Skórzec ul. Siedlecka 3 08-114 Skórzec	**Budowa Oczyszczalni ścieków z infrastrukturą techniczną. Zwiększenie przepustowości istniejącej oczyszczalni ścieków komunalnych z (Qd)śr=400m3/d i RLM=4027 do docelowej przepustowości do docelowej przepustowości Qd)śr=600m3/d i RLM=6000.**	**Kaseta SP3-4**	Projektant:	mgr inż. Kazimierz Roliński	UAN-4224/7/7/87	
				Opracował:	mgr inż. Paweł Drosio		Drosio
			Stadium: Projekt Wykonawczy	Sprawdził:			
		Lokalizacja: Gmina Skórzec, Miejscowość Skórzec, Obręb: 0017 Skórzec Jednostka ewidencyjna 142609_2 Skórzec Dz. Nr 441/2, 441/3	Specjalność: **Elektryczna i AKPiA**	Arkusz: 5/21	Format: A4	Nazwa pliku: **WJZS 3-4.spl7**	
				Data: 12.2017			

Tabela 1
(*) oznacza nr urządzeń, aparatów, listew i ścieżek dla poszczególnych szaf sterowniczych

Nazwa szafy	Nr aparatu listwy, ścieżki
WJZS 3	3
WJZS 4	4

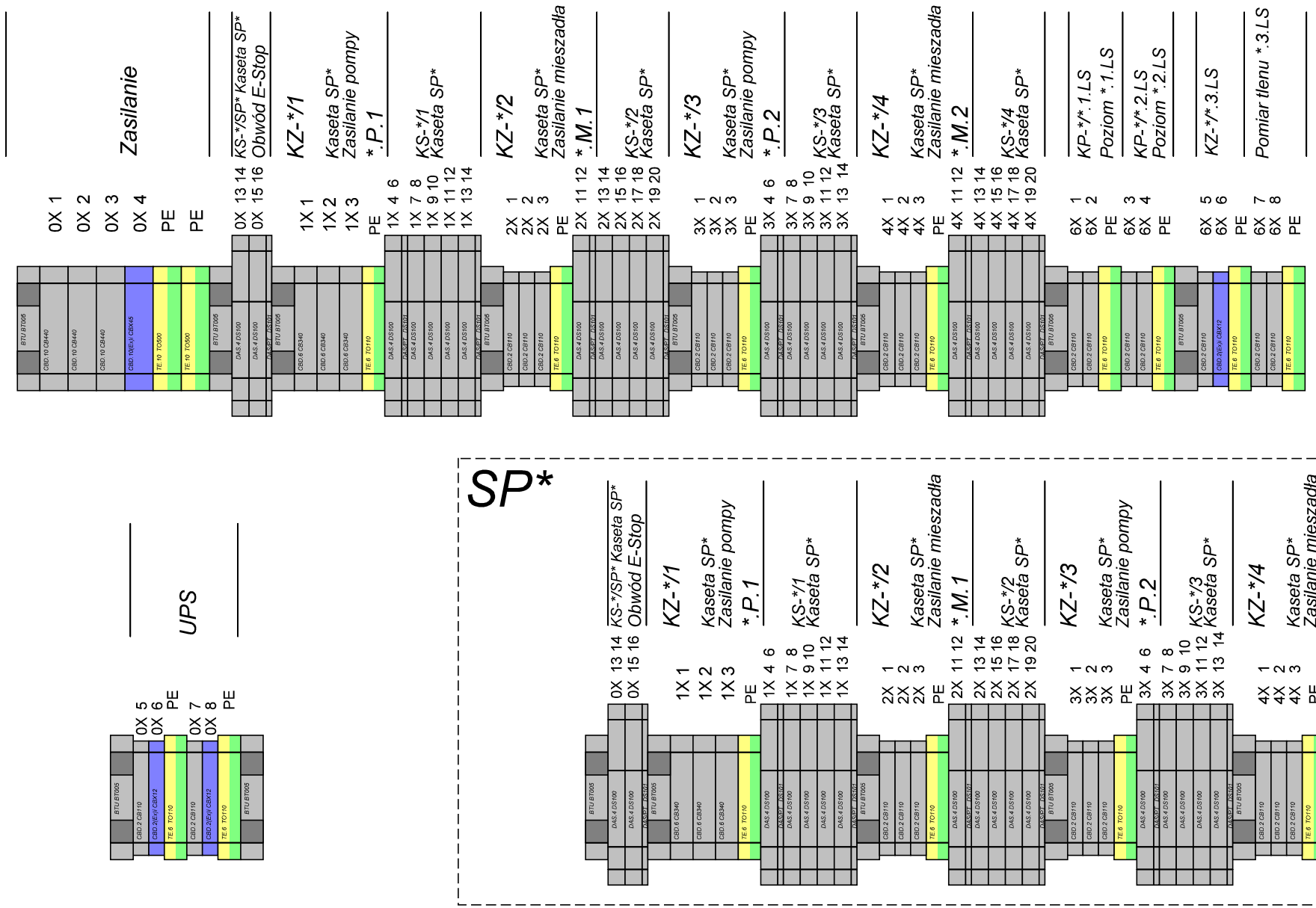

Opracowanie:	Inwestor:	Inwestycja:	Treść:	Funkcja:	Imię i Nazwisko:	Uprawnienia:	Podpis:
Pracownia projektowa EKO-SANEL w Siedlcach ul. Unitów podlaskich 11/64 08-110 Siedlce	Gmina Skórzec ul. Siedlecka 3 08-114 Skórzec	**Budowa Oczyszczalni ścieków z infrastrukturą techniczną. Zwiększenie przepustowości istniejącej oczyszczalni ścieków komunalnych z (Qd)śr=400m3/d i RLM=4027 do docelowej przepustowości do docelowej przepustowości Qd)śr=600m3/d i RLM=6000.**	**Listwy zaciskowe**	Projektant:	mgr inż. Kazimierz Roliński	UAN-4224/7/7/87	
		Lokalizacja: Gmina Skórzec, Miejscowość Skórzec, Obręb: 0017 Skórzec Jednostka ewidencyjna 142609_2 Skórzec Dz. Nr 441/2, 441/3	Stadium: Projekt Wykonawczy	Opracował:	mgr inż. Paweł Drosio		Drosio
			Specjalność: **Elektryczna i AKPiA**	Sprawdził:			
			Arkusz: 6/21 Format: A4 Data: 12.2017	Nazwa pliku: **WJZS 3-4.spl7**			

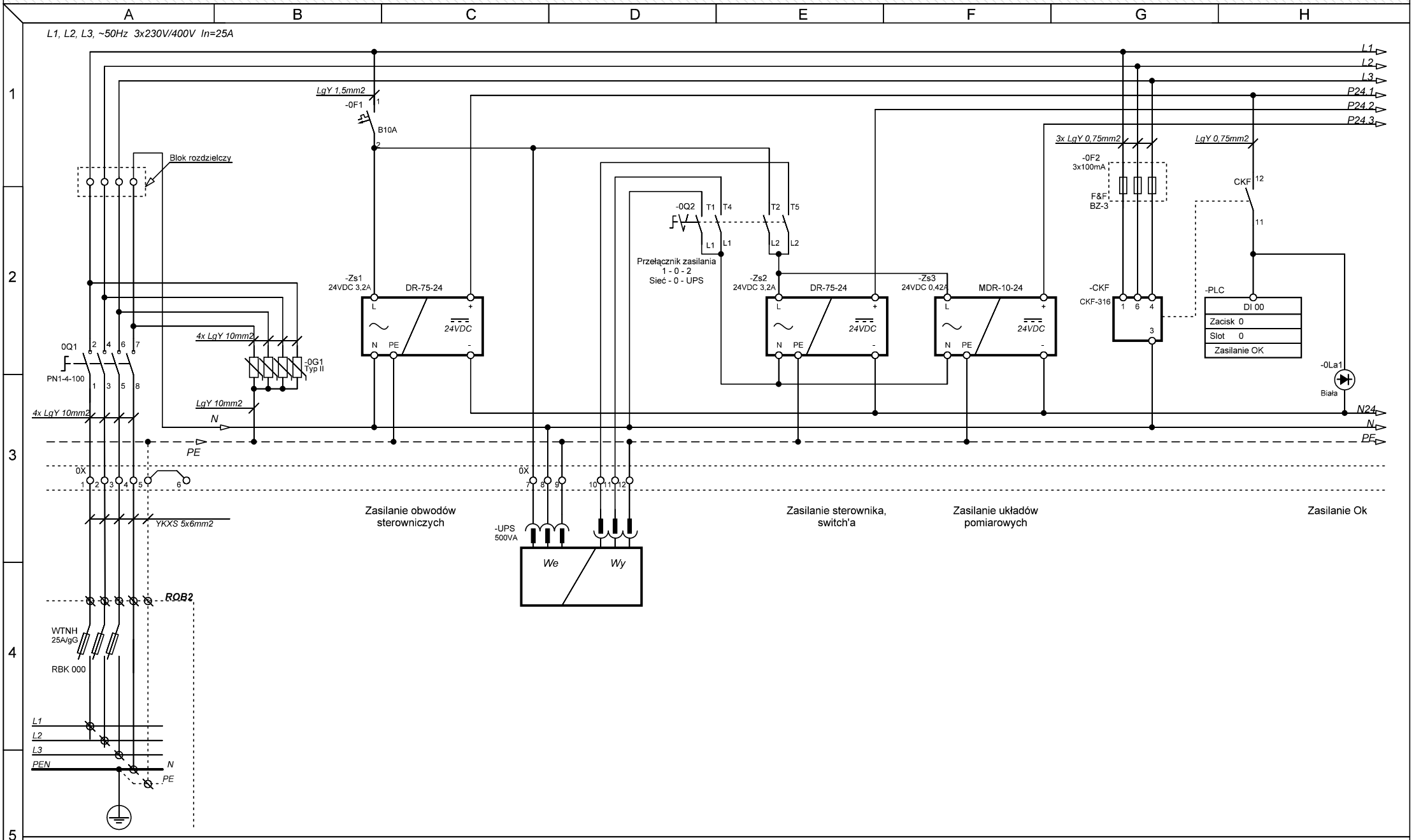

Opracowanie:	Inwestor:	Inwestycja:	Treść:	Funkcja:	Imię i Nazwisko:	Uprawnienia:	Podpis:
Pracownia projektowa EKO-SANEL w Siedlcach ul. Unitów podlaskich 11/64 08-110 Siedlce	Gmina Skórzec ul. Siedlecka 3 08-114 Skórzec	**Budowa Oczyszczalni ścieków z infrastrukturą techniczną. Zwiększenie przepustowości istniejącej oczyszczalni ścieków komunalnych z (Qd)śr=400m3/d i RLM=4027 do docelowej przepustowości do docelowej przepustowości Qd)śr=600m3/d i RLM=6000.**	**Zasilanie**	Projektant:	mgr inż. Kazimierz Roliński	UAN-4224/7/7/87	
				Opracował:	mgr inż. Paweł Drosio		Drosio
			Stadium: Projekt Wykonawczy	Sprawdził:			
		Lokalizacja: Gmina Skórzec, Miejscowość Skórzec, Obręb: 0017 Skórzec Jednostka ewidencyjna 142609_2 Skórzec Dz. Nr 441/2, 441/3	Specjalność: **Elektryczna i AKPiA**	Arkusz: 7/21	Format: A4	Nazwa pliku: **WJZS 3-4.spl7**	
				Data: 12.2017			

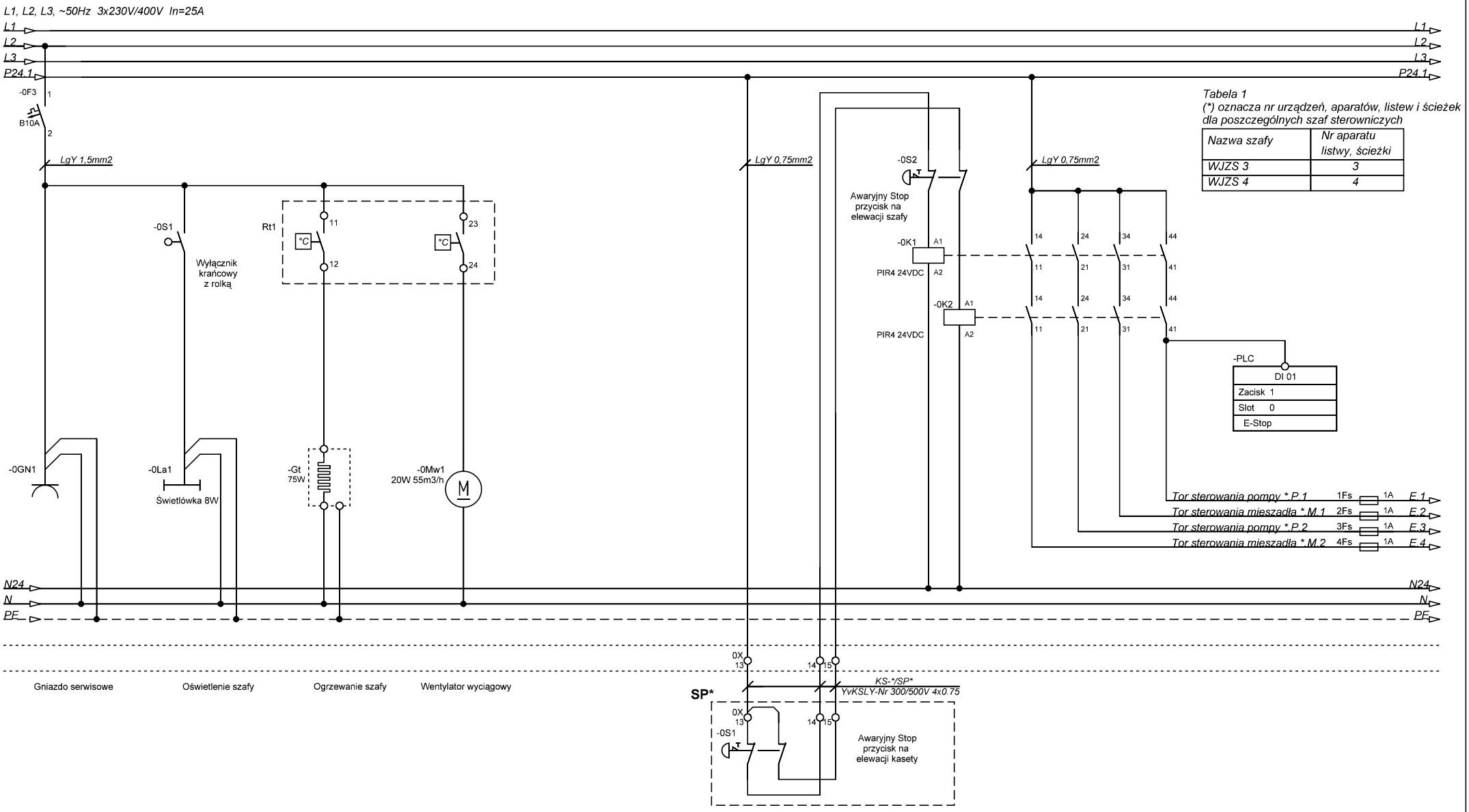

Tabela 1
(*) oznacza nr urządzeń, aparatów, listew i ścieżek dla poszczególnych szaf sterowniczych

Nazwa szafy	Nr aparatu listwy, ścieżki
WJZS 3	3
WJZS 4	4

Opracowanie: Pracownia projektowa EKO-SANEL w Siedlcach, ul. Unitów podlaskich 11/64, 08-110 Siedlce	Inwestor: Gmina Skórzec, ul. Siedlecka 3, 08-114 Skórzec	Inwestycja: **Budowa Oczyszczalni ścieków z infrastrukturą techniczną. Zwiększenie przepustowości istniejącej oczyszczalni ścieków komunalnych z (Qd)śr=400m3/d i RLM=4027 do docelowej przepustowości do docelowej przepustowości Qd)śr=600m3/d i RLM=6000.** Lokalizacja: Gmina Skórzec, Miejscowość Skórzec, Obręb: 0017 Skórzec, Jednostka ewidencyjna 142609_2 Skórzec, Dz. Nr 441/2, 441/3	Treść: **Zasilanie**
Stadium: **Projekt Wykonawczy**	Specjalność: **Elektryczna i AKPiA**	Arkusz: **8/21**	Format: **A4**
Data: **12.2017**	Nazwa pliku: **WJZS 3-4.spl7**		

Funkcja:	Imię i Nazwisko:	Uprawnienia:	Podpis:
Projektant:	mgr inż. Kazimierz Roliński	UAN-4224/7/7/87	
Opracował:	mgr inż. Paweł Drosio		Drosio
Sprawdził:			

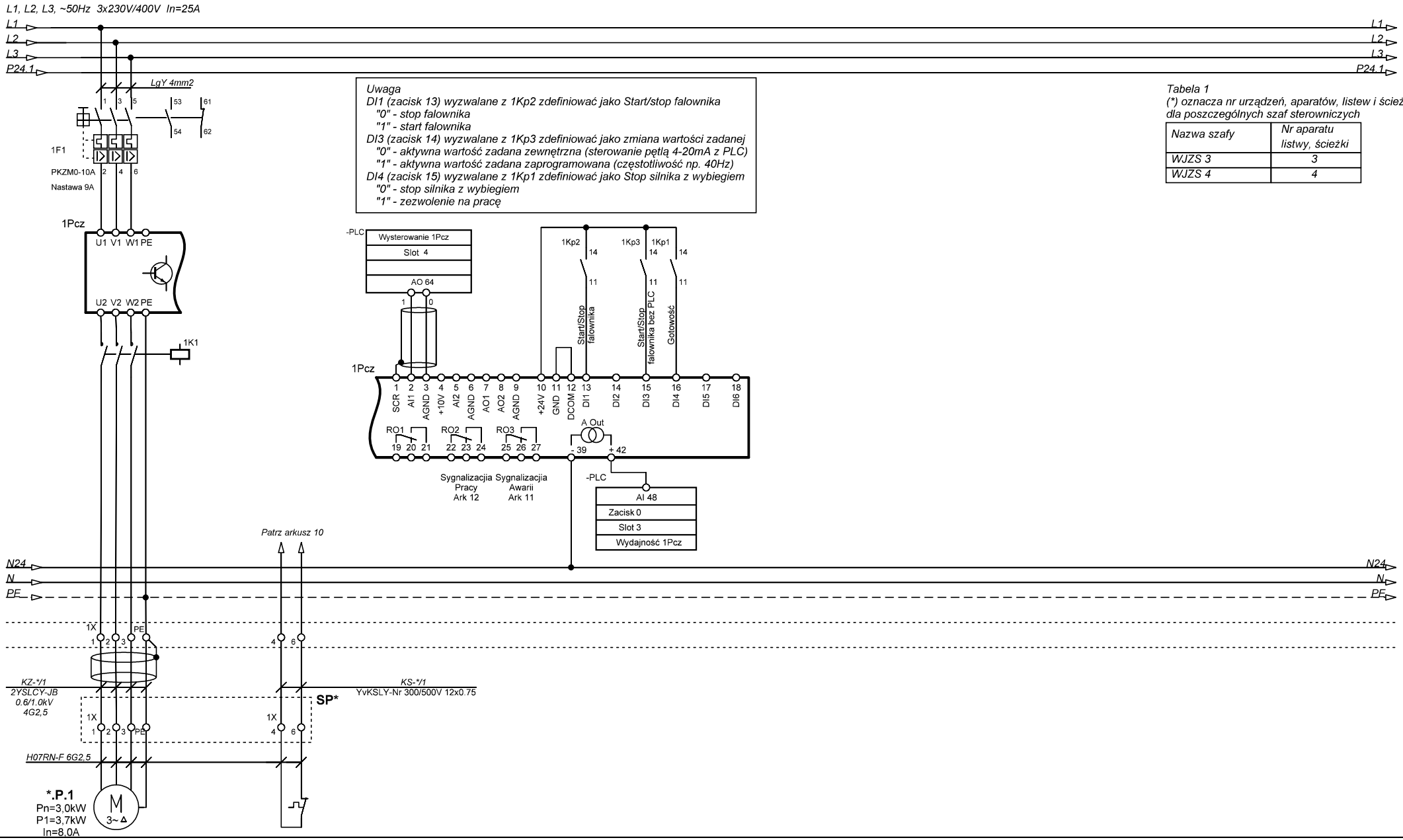

Uwaga
DI1 (zacisk 13) wyzwalane z 1Kp2 zdefiniować jako Start/stop falownika
"0" - stop falownika
"1" - start falownika
DI3 (zacisk 14) wyzwalane z 1Kp3 zdefiniować jako zmiana wartości zadanej
"0" - aktywna wartość zadana zewnętrzna (sterowanie pętlą 4-20mA z PLC)
"1" - aktywna wartość zadana zaprogramowana (częstotliwość np. 40Hz)
DI4 (zacisk 15) wyzwalane z 1Kp1 zdefiniować jako Stop silnika z wybiegiem
"0" - stop silnika z wybiegiem
"1" - zezwolenie na pracę

Tabela 1
(*) oznacza nr urządzeń, aparatów, listew i ścieżek dla poszczególnych szaf sterowniczych

Nazwa szafy	Nr aparatu listwy, ścieżki
WJZS 3	3
WJZS 4	4

Opracowanie:	Pracownia projektowa EKO-SANEL w Siedlcach ul. Unitów podlaskich 11/64 08-110 Siedlce	Inwestor:	Gmina Skórzec ul. Siedlecka 3 08-114 Skórzec	Inwestycja:	**Budowa Oczyszczalni ścieków z infrastrukturą techniczną. Zwiększenie przepustowości istniejącej oczyszczalni ścieków komunalnych z (Qd)śr=400m3/d i RLM=4027 do docelowej przepustowości do docelowej przepustowości Qd)śr=600m3/d i RLM=6000.**	Lokalizacja: Gmina Skórzec, Miejscowość Skórzec, Obręb: 0017 Skórzec Jednostka ewidencyjna 142609_2 Skórzec Dz. Nr 441/2, 441/3
Treść:	**Zasilanie *.P.1**	Stadium:	**Projekt Wykonawczy**	Specjalność:	**Elektryczna i AKPiA**	Arkusz: **9/21** Format: **A4** Data: **12.2017**

Funkcja:	Imię i Nazwisko:	Uprawnienia:	Podpis:
Projektant:	mgr inż. Kazimierz Roliński	UAN-4224/7/7/87	
Opracował:	mgr inż. Paweł Drosio		Drosio
Sprawdził:			

Nazwa pliku: **WJZS 3-4.spl7**

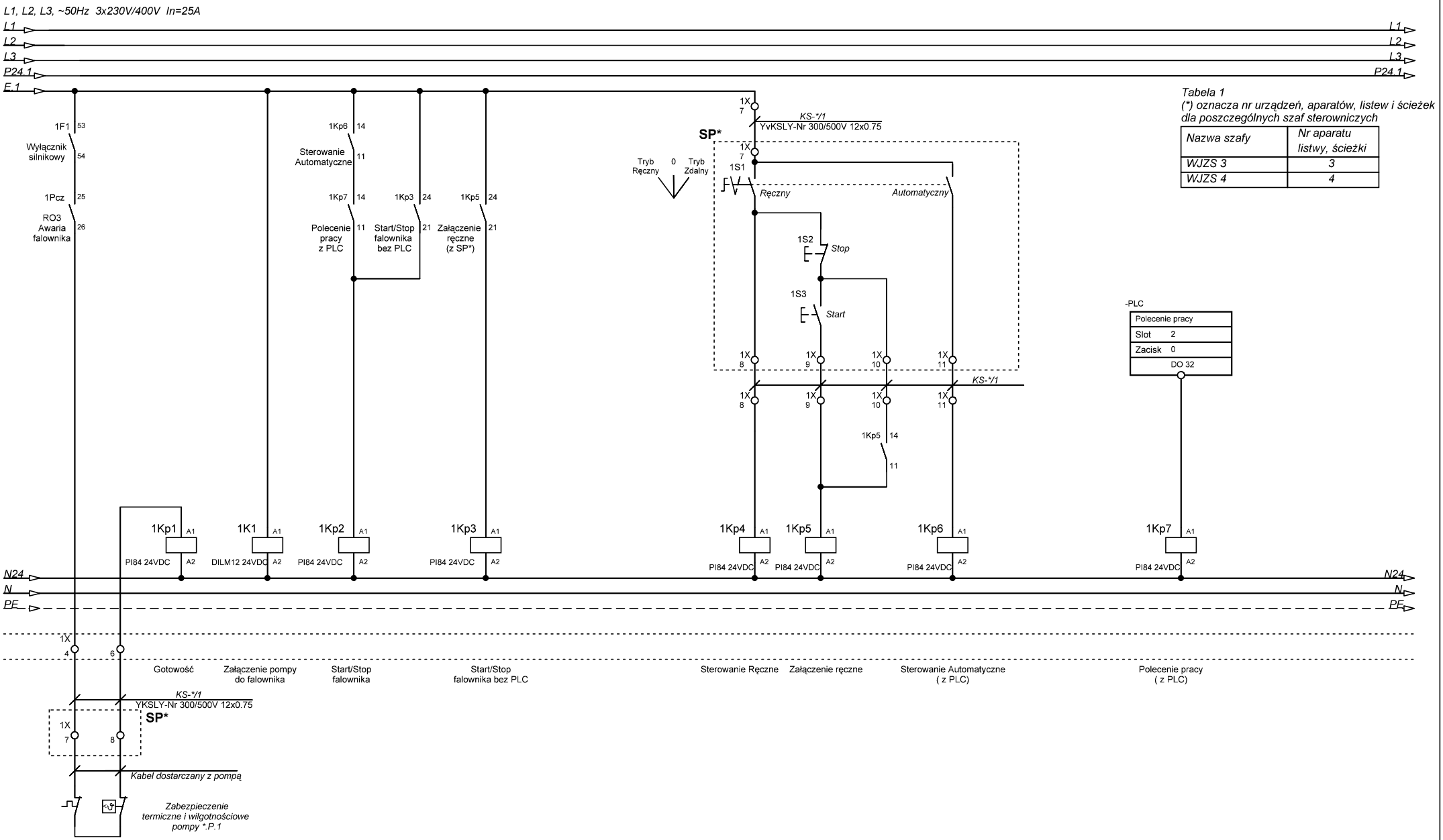

Tabela 1
(*) oznacza nr urządzeń, aparatów, listew i ścieżek dla poszczególnych szaf sterowniczych

Nazwa szafy	Nr aparatu listwy, ścieżki
WJZS 3	3
WJZS 4	4

Opracowanie: Pracownia projektowa EKO-SANEL w Siedlcach ul. Unitów podlaskich 11/64 08-110 Siedlce	Inwestor: Gmina Skórzec ul. Siedlecka 3 08-114 Skórzec	Inwestycja: **Budowa Oczyszczalni ścieków z infrastrukturą techniczną. Zwiększenie przepustowości istniejącej oczyszczalni ścieków komunalnych z (Qd)śr=400m3/d i RLM=4027 do docelowej przepustowości do docelowej przepustowości Qd)śr=600m3/d i RLM=6000.** Lokalizacja: Gmina Skórzec, Miejscowość Skórzec, Obręb: 0017 Skórzec Jednostka ewidencyjna 142609_2 Skórzec Dz. Nr 441/2, 441/3	Treść: **Sterowanie *.P.1** Stadium: Projekt Wykonawczy Specjalność: **Elektryczna i AKPiA** Arkusz: 10/21 Format: A4 Data: 12.2017	Nazwa pliku: **WJZS 3-4.spl7**	

Funkcja:	Imię i Nazwisko:	Uprawnienia:	Podpis:
Projektant:	mgr inż. Kazimierz Roliński	UAN-4224/7/7/87	
Opracował:	mgr inż. Paweł Drosio		Drosio
Sprawdził:			

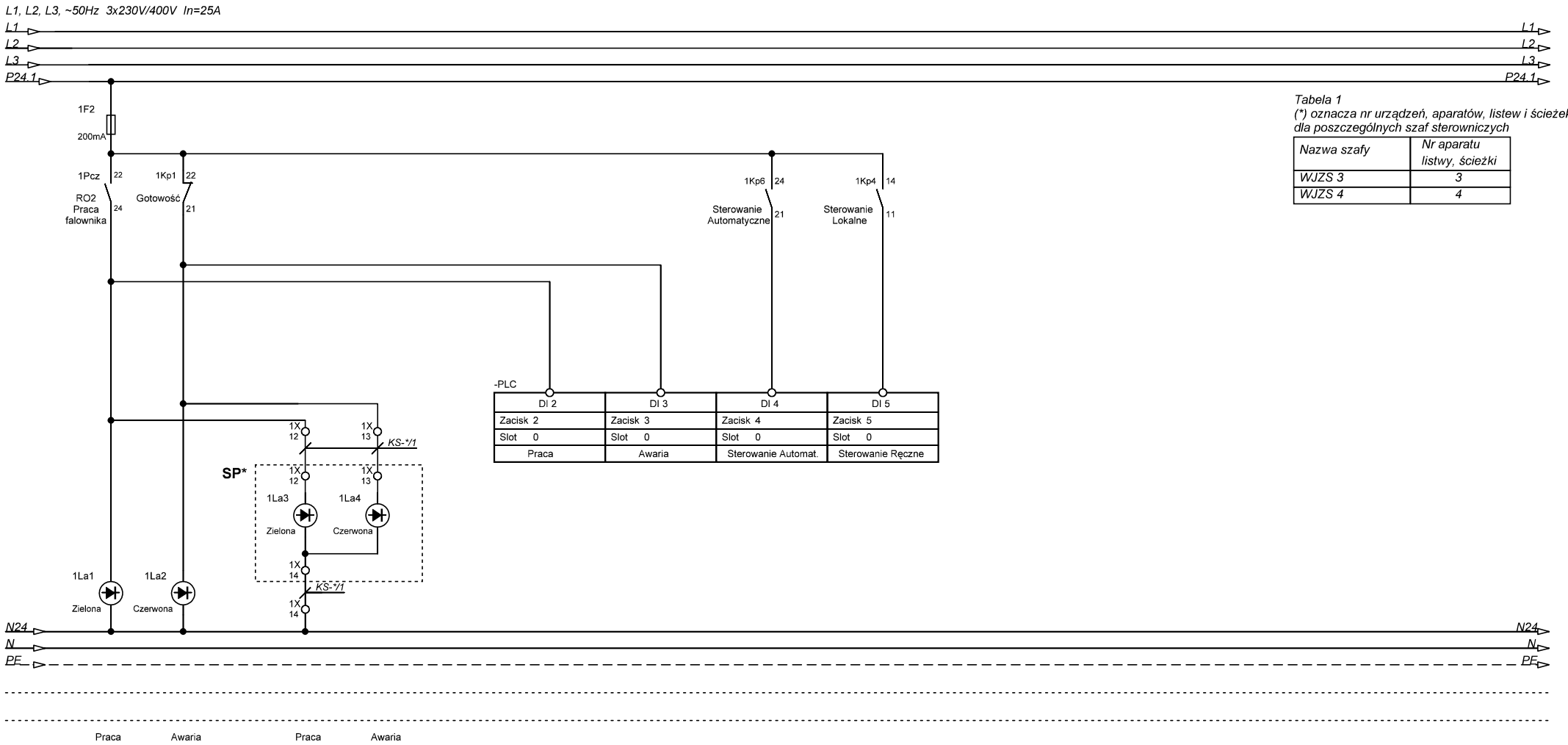

Tabela 1
(*) oznacza nr urządzeń, aparatów, listew i ścieżek dla poszczególnych szaf sterowniczych

Nazwa szafy	Nr aparatu listwy, ścieżki
WJZS 3	3
WJZS 4	4

Opracowanie: Pracownia projektowa EKO-SANEL w Siedlcach ul. Unitów podlaskich 11/64 08-110 Siedlce	Inwestor: Gmina Skórzec ul. Siedlecka 3 08-114 Skórzec	Inwestycja: **Budowa Oczyszczalni ścieków z infrastrukturą techniczną. Zwiększenie przepustowości istniejącej oczyszczalni ścieków komunalnych z (Qd)śr=400m3/d i RLM=4027 do docelowej przepustowości do docelowej przepustowości Qd)śr=600m3/d i RLM=6000.** Lokalizacja: Gmina Skórzec, Miejscowość Skórzec, Obręb: 0017 Skórzec Jednostka ewidencyjna 142609_2 Skórzec Dz. Nr 441/2, 441/3	Treść: **Sygnalizacja *.P.1** Stadium: Projekt Wykonawczy Specjalność: **Elektryczna i AKPiA** Arkusz: 11/21 Format: A4 Data: 12.2017	Nazwa pliku: **WJZS 3-4.spl7**		

Funkcja:	Imię i Nazwisko:	Uprawnienia:	Podpis:
Projektant:	mgr inż. Kazimierz Roliński	UAN-4224/7/7/87	
Opracował:	mgr inż. Paweł Drosio		Drosio
Sprawdził:			

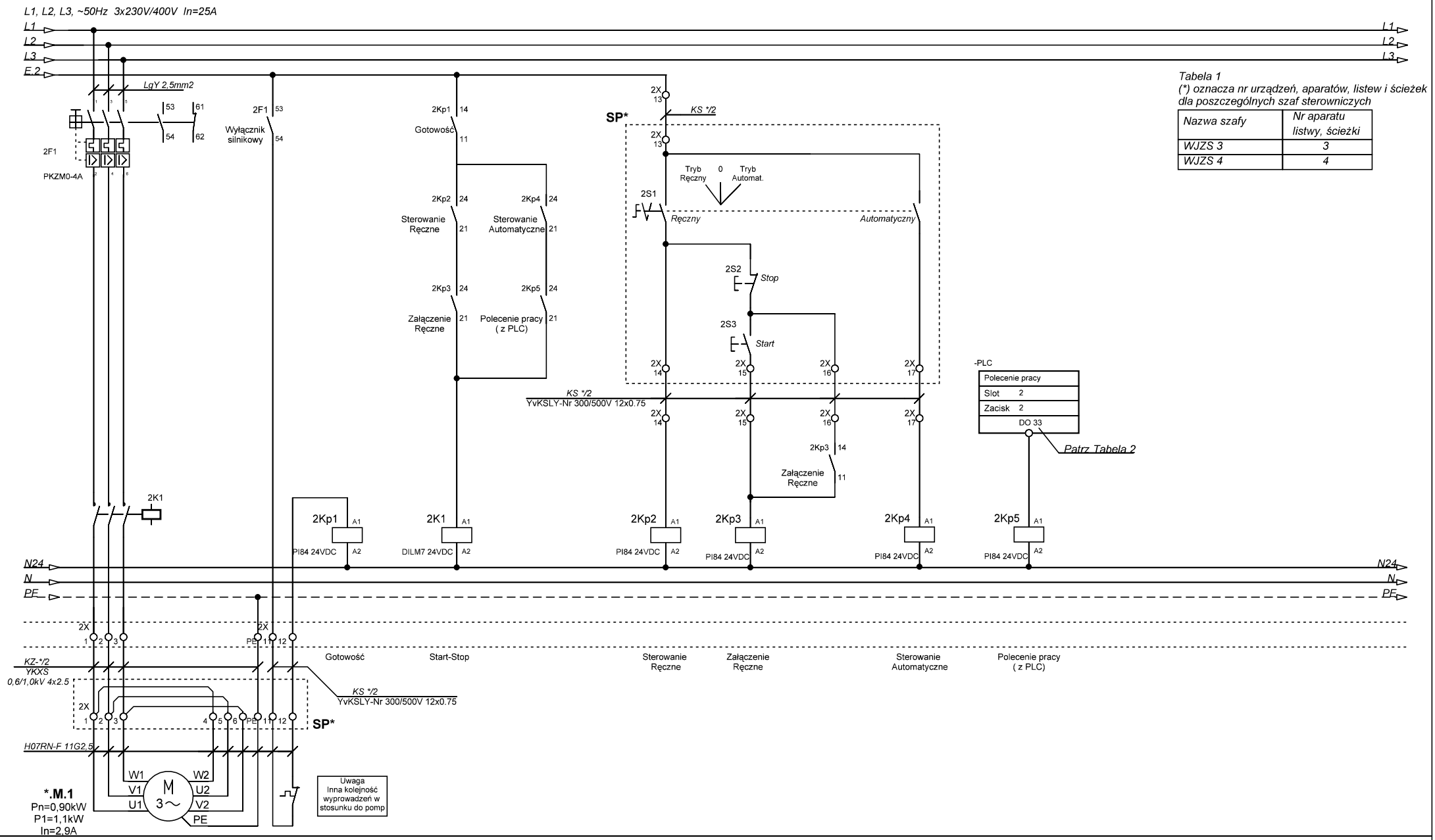

Tabela 1
(*) oznacza nr urządzeń, aparatów, listew i ścieżek dla poszczególnych szaf sterowniczych

Nazwa szafy	Nr aparatu listwy, ścieżki
WJZS 3	3
WJZS 4	4

Opracowanie: Pracownia projektowa EKO-SANEL w Siedlcach ul. Unitów podlaskich 11/64 08-110 Siedlce	Inwestor: Gmina Skórzec ul. Siedlecka 3 08-114 Skórzec	Inwestycja: **Budowa Oczyszczalni ścieków z infrastrukturą techniczną. Zwiększenie przepustowości istniejącej oczyszczalni ścieków komunalnych z (Qd)śr=400m3/d i RLM=4027 do docelowej przepustowości do docelowej przepustowości Qd)śr=600m3/d i RLM=6000.** Lokalizacja: Gmina Skórzec, Miejscowość Skórzec, Obręb: 0017 Skórzec Jednostka ewidencyjna 142609_2 Skórzec Dz. Nr 441/2, 441/3	Treść: **Zasilanie *.M.1** Stadium: Projekt Wykonawczy Specjalność: **Elektryczna i AKPiA**	Arkusz: 12/21 Format: A4 Data: 12.2017	Nazwa pliku: **WJZS 3-4.spl7**

Funkcja:	Imię i Nazwisko:	Uprawnienia:	Podpis:
Projektant:	mgr inż. Kazimierz Roliński	UAN-4224/7/7/87	
Opracował:	mgr inż. Paweł Drosio		Drosio
Sprawdził:			

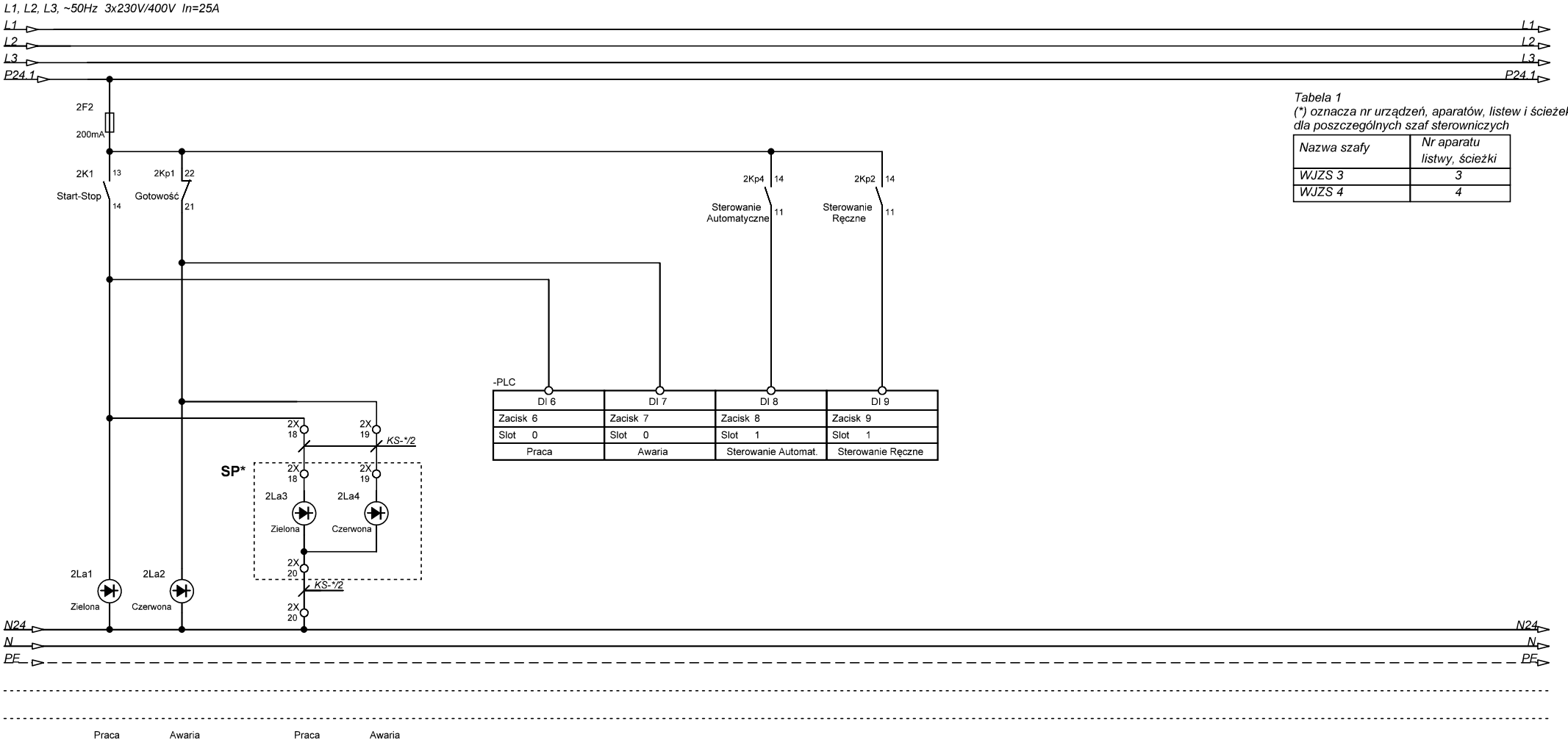

Tabela 1
(*) oznacza nr urządzeń, aparatów, listew i ścieżek dla poszczególnych szaf sterowniczych

Nazwa szafy	Nr aparatu listwy, ścieżki
WJZS 3	3
WJZS 4	4

Opracowanie: Pracownia projektowa EKO-SANEL w Siedlcach ul. Unitów podlaskich 11/64 08-110 Siedlce	Inwestor: Gmina Skórzec ul. Siedlecka 3 08-114 Skórzec	Inwestycja: **Budowa Oczyszczalni ścieków z infrastrukturą techniczną. Zwiększenie przepustowości istniejącej oczyszczalni ścieków komunalnych z (Qd)śr=400m3/d i RLM=4027 do docelowej przepustowości do docelowej przepustowości Qd)śr=600m3/d i RLM=6000.** Lokalizacja: Gmina Skórzec, Miejscowość Skórzec, Obręb: 0017 Skórzec Jednostka ewidencyjna 142609_2 Skórzec Dz. Nr 441/2, 441/3	Treść: **Sygnalizacja *.M.1** Stadium: Projekt Wykonawczy	Specjalność: **Elektryczna i AKPiA**	Arkusz: 13/21 Format: A4 Data: 12.2017	Nazwa pliku: **WJZS 3-4.spl7**	Funkcja: / Imię i Nazwisko: / Uprawnienia: / Podpis:	Projektant: mgr inż. Kazimierz Roliński UAN-4224/7/7/87	Opracował: mgr inż. Paweł Drosio Drosio	Sprawdził:

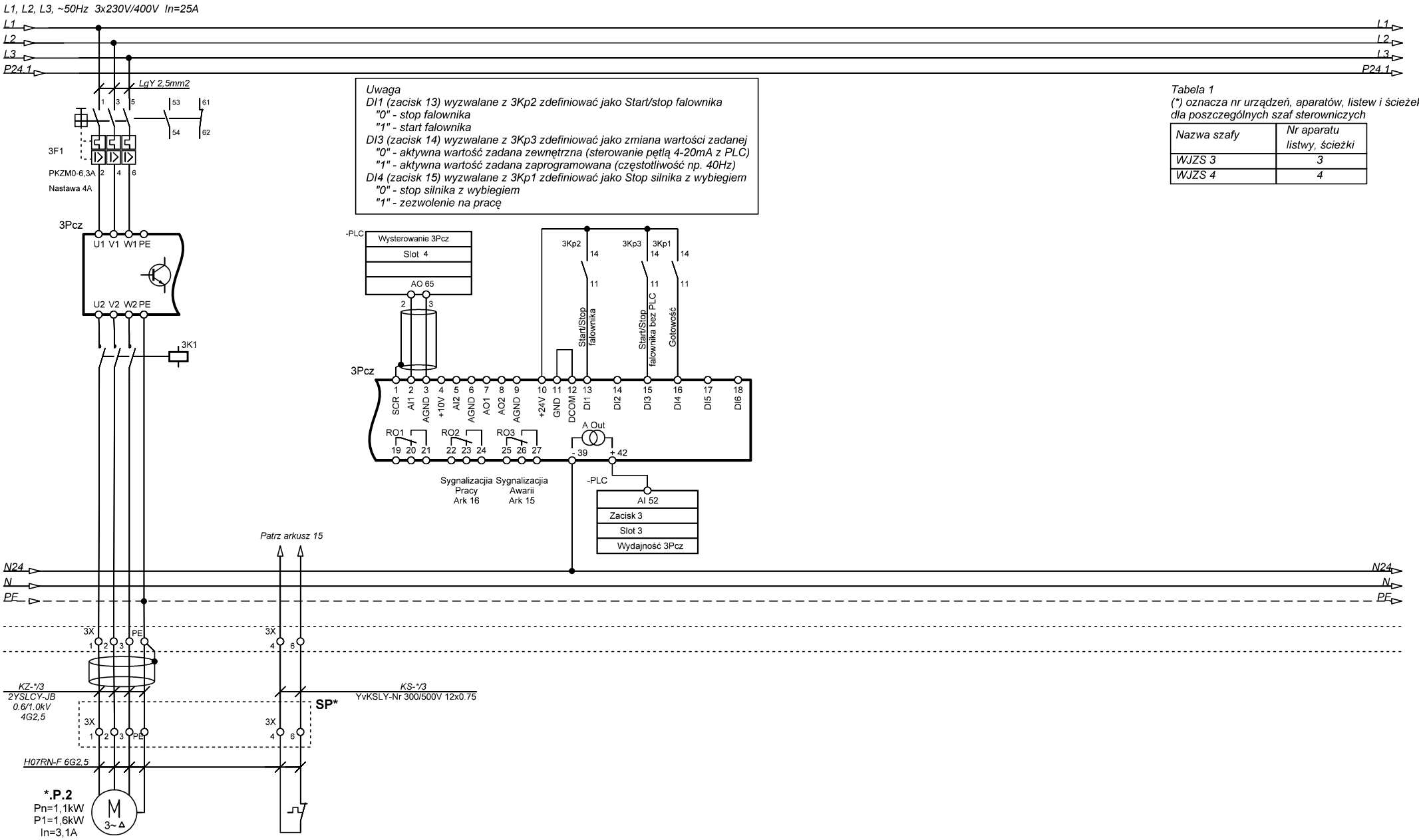

Uwaga
DI1 (zacisk 13) wyzwalane z 3Kp2 zdefiniować jako Start/stop falownika
"0" - stop falownika
"1" - start falownika
DI3 (zacisk 14) wyzwalane z 3Kp3 zdefiniować jako zmiana wartości zadanej
"0" - aktywna wartość zadana zewnętrzna (sterowanie pętlą 4-20mA z PLC)
"1" - aktywna wartość zadana zaprogramowana (częstotliwość np. 40Hz)
DI4 (zacisk 15) wyzwalane z 3Kp1 zdefiniować jako Stop silnika z wybiegiem
"0" - stop silnika z wybiegiem
"1" - zezwolenie na pracę

Tabela 1
(*) oznacza nr urządzeń, aparatów, listew i ścieżek dla poszczególnych szaf sterowniczych

Nazwa szafy	Nr aparatu listwy, ścieżki
WJZS 3	3
WJZS 4	4

Opracowanie:	Inwestor:	Inwestycja:	Treść:	Funkcja:	Imię i Nazwisko:	Uprawnienia:	Podpis:
Pracownia projektowa EKO-SANEL w Siedlcach ul. Unitów podlaskich 11/64 08-110 Siedlce	Gmina Skórzec ul. Siedlecka 3 08-114 Skórzec	**Budowa Oczyszczalni ścieków z infrastrukturą techniczną. Zwiększenie przepustowości istniejącej oczyszczalni ścieków komunalnych z (Qd)śr=400m3/d i RLM=4027 do docelowej przepustowości do docelowej przepustowości Qd)śr=600m3/d i RLM=6000.**	**Zasilanie *.P.2**	Projektant:	mgr inż. Kazimierz Roliński	UAN-4224/7/7/87	
				Opracował:	mgr inż. Paweł Drosio		Drosio
			Stadium: **Projekt Wykonawczy**	Sprawdził:			
		Lokalizacja: Gmina Skórzec, Miejscowość Skórzec, Obręb: 0017 Skórzec Jednostka ewidencyjna 142609_2 Skórzec Dz. Nr 441/2, 441/3	Specjalność: **Elektryczna i AKPiA**	Arkusz: **14/21**	Format: **A4**	Nazwa pliku: **WJZS 3-4.spl7**	
				Data: **12.2017**			

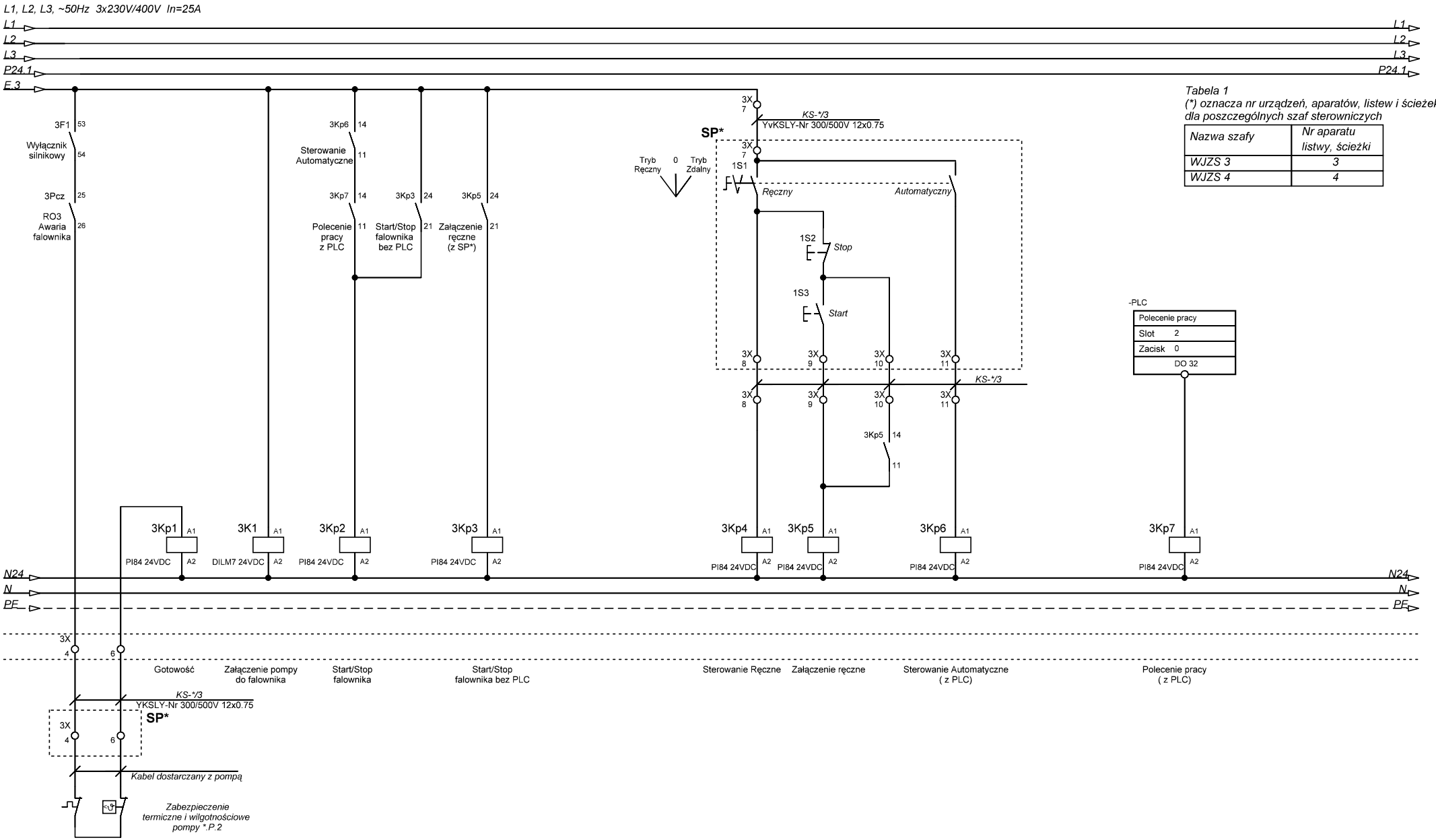

Tabela 1
(*) oznacza nr urządzeń, aparatów, listew i ścieżek dla poszczególnych szaf sterowniczych

Nazwa szafy	Nr aparatu listwy, ścieżki
WJZS 3	3
WJZS 4	4

Opracowanie: Pracownia projektowa EKO-SANEL w Siedlcach ul. Unitów podlaskich 11/64 08-110 Siedlce	Inwestor: Gmina Skórzec ul. Siedlecka 3 08-114 Skórzec	Inwestycja: **Budowa Oczyszczalni ścieków z infrastrukturą techniczną. Zwiększenie przepustowości istniejącej oczyszczalni ścieków komunalnych z (Qd)śr=400m3/d i RLM=4027 do docelowej przepustowości do docelowej przepustowości Qd)śr=600m3/d i RLM=6000.**	Treść: **Sterowanie *.P.2**
		Lokalizacja: Gmina Skórzec, Miejscowość Skórzec, Obręb: 0017 Skórzec Jednostka ewidencyjna 142609_2 Skórzec Dz. Nr 441/2, 441/3	Stadium: Projekt Wykonawczy
			Specjalność: **Elektryczna i AKPiA**

Funkcja:	Imię i Nazwisko:	Uprawnienia:	Podpis:
Projektant:	mgr inż. Kazimierz Roliński	UAN-4224/7/7/87	
Opracował:	mgr inż. Paweł Drosio		Drosio
Sprawdził:			

Arkusz: 15/21 Format: A4
Data: 12.2017
Nazwa pliku: WJZS 3-4.spl7

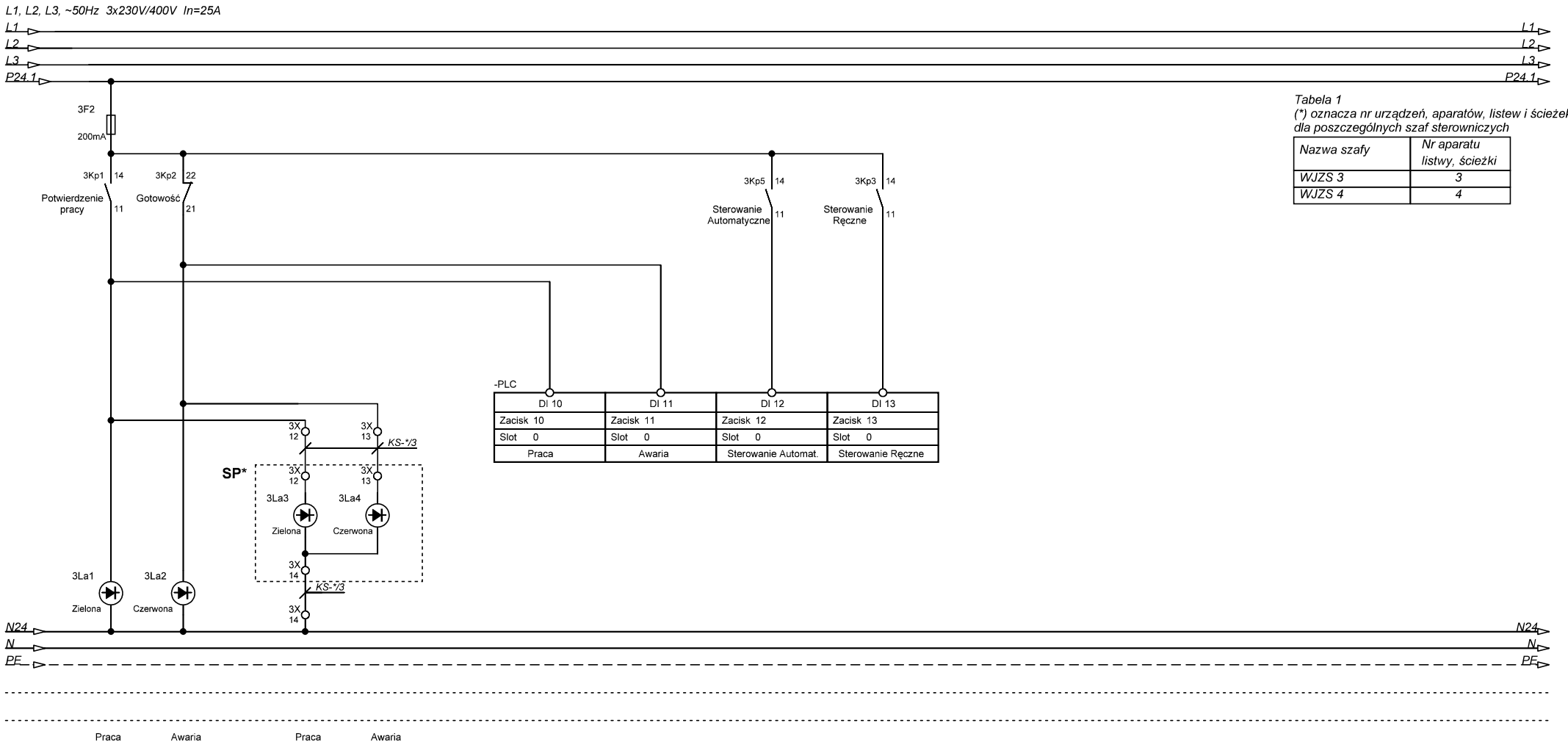

Tabela 1
(*) oznacza nr urządzeń, aparatów, listew i ścieżek dla poszczególnych szaf sterowniczych

Nazwa szafy	*Nr aparatu listwy, ścieżki*
WJZS 3	*3*
WJZS 4	*4*

Opracowanie: Pracownia projektowa EKO-SANEL w Siedlcach ul. Unitów podlaskich 11/64 08-110 Siedlce	Inwestor: Gmina Skórzec ul. Siedlecka 3 08-114 Skórzec	Inwestycja: **Budowa Oczyszczalni ścieków z infrastrukturą techniczną. Zwiększenie przepustowości istniejącej oczyszczalni ścieków komunalnych z (Qd)śr=400m3/d i RLM=4027 do docelowej przepustowości do docelowej przepustowości Qd)śr=600m3/d i RLM=6000.** Lokalizacja: Gmina Skórzec, Miejscowość Skórzec, Obręb: 0017 Skórzec Jednostka ewidencyjna 142609_2 Skórzec Dz. Nr 441/2, 441/3	Treść: **Sygnalizacja *.P.2** Stadium: Projekt Wykonawczy Specjalność: **Elektryczna i AKPiA** Arkusz: 16/21 Format: A4 Data: 12.2017	Funkcja: / Imię i Nazwisko: / Uprawnienia: / Podpis:	Projektant: mgr inż. Kazimierz Roliński UAN-4224/7/7/87	Opracował: mgr inż. Paweł Drosio Drosio	Sprawdził:	Nazwa pliku: **WJZS 3-4.spl7**

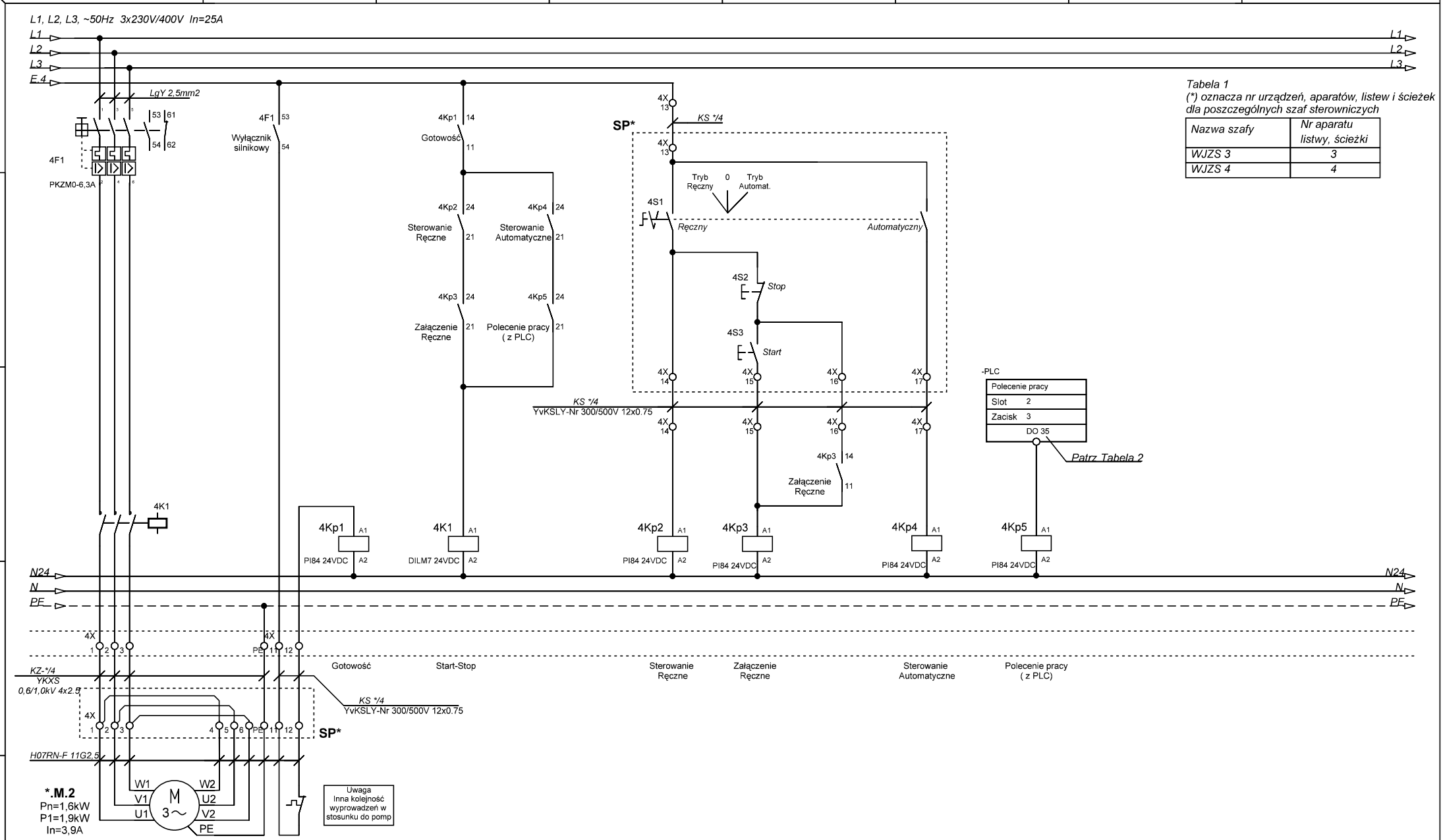

Tabela 1
(*) oznacza nr urządzeń, aparatów, listew i ścieżek dla poszczególnych szaf sterowniczych

Nazwa szafy	Nr aparatu listwy, ścieżki
WJZS 3	3
WJZS 4	4

Opracowanie: Pracownia projektowa EKO-SANEL w Siedlcach ul. Unitów podlaskich 11/64 08-110 Siedlce	Inwestor: Gmina Skórzec ul. Siedlecka 3 08-114 Skórzec	Inwestycja: **Budowa Oczyszczalni ścieków z infrastrukturą techniczną. Zwiększenie przepustowości istniejącej oczyszczalni ścieków komunalnych z (Qd)śr=400m3/d i RLM=4027 do docelowej przepustowości do docelowej przepustowości Qd)śr=600m3/d i RLM=6000.** Lokalizacja: Gmina Skórzec, Miejscowość Skórzec, Obręb: 0017 Skórzec Jednostka ewidencyjna 142609_2 Skórzec Dz. Nr 441/2, 441/3	Treść: **Zasilanie *.M.2** Stadium: Projekt Wykonawczy	Specjalność: **Elektryczna i AKPiA**	Arkusz: 17/21 Format: A4 Data: 12.2017	Nazwa pliku: WJZS 3-4.spl7

Funkcja:	Imię i Nazwisko:	Uprawnienia:	Podpis:
Projektant:	mgr inż. Kazimierz Roliński	UAN-4224/7/7/87	
Opracował:	mgr inż. Paweł Drosio		Drosio
Sprawdził:			

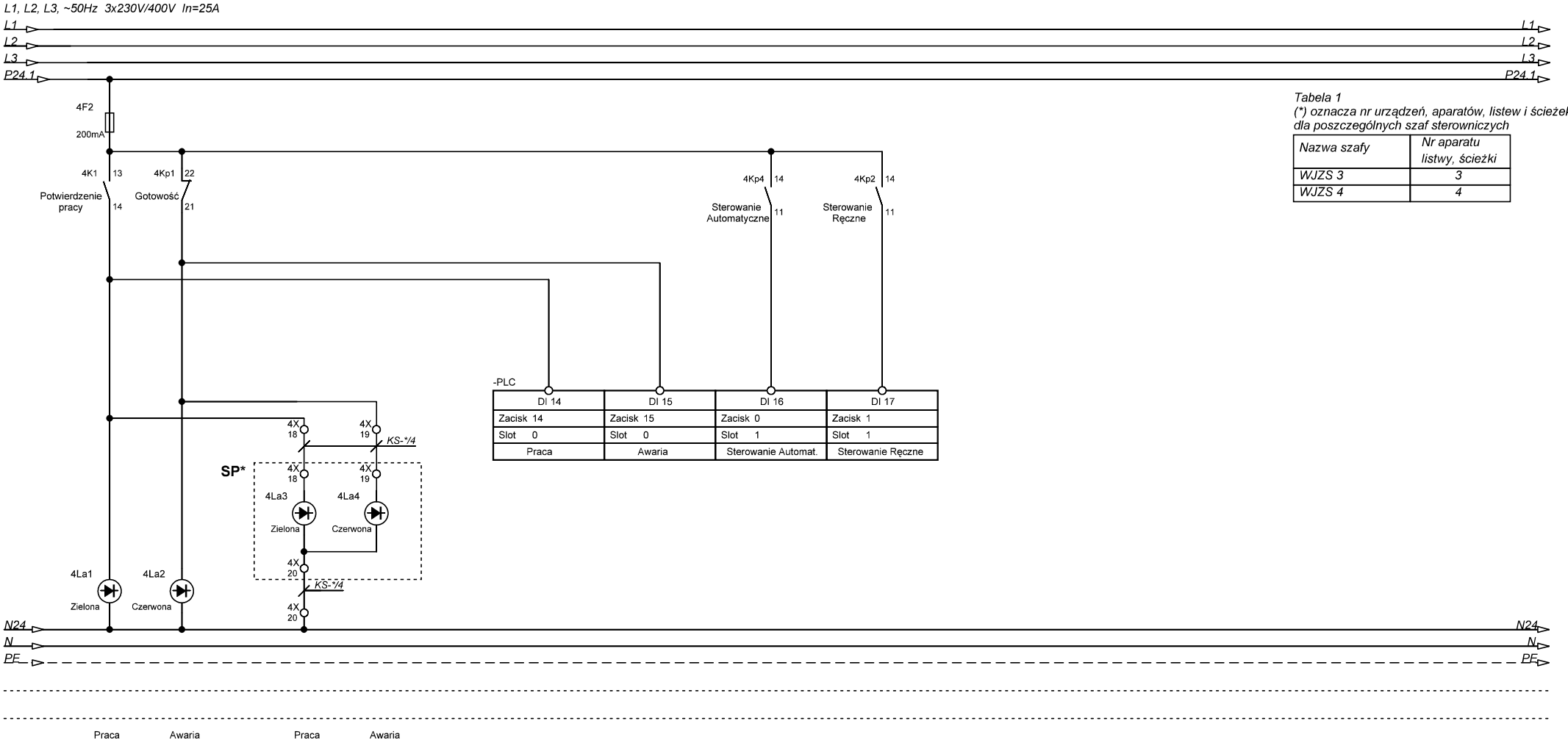

Tabela 1
(*) oznacza nr urządzeń, aparatów, listew i ścieżek dla poszczególnych szaf sterowniczych

Nazwa szafy	*Nr aparatu listwy, ścieżki*
WJZS 3	*3*
WJZS 4	*4*

Opracowanie: Pracownia projektowa EKO-SANEL w Siedlcach ul. Unitów podlaskich 11/64 08-110 Siedlce	Inwestor: Gmina Skórzec ul. Siedlecka 3 08-114 Skórzec	Inwestycja: **Budowa Oczyszczalni ścieków z infrastrukturą techniczną. Zwiększenie przepustowości istniejącej oczyszczalni ścieków komunalnych z (Qd)śr=400m3/d i RLM=4027 do docelowej przepustowości do docelowej przepustowości Qd)śr=600m3/d i RLM=6000.** Lokalizacja: Gmina Skórzec, Miejscowość Skórzec, Obręb: 0017 Skórzec Jednostka ewidencyjna 142609_2 Skórzec Dz. Nr 441/2, 441/3	Treść: **Sygnalizacja *.M.2** Stadium: Projekt Wykonawczy Specjalność: **Elektryczna i AKPiA** Arkusz: **18/21** Format: **A4** Data: **12.2017**	Nazwa pliku: **WJZS 3-4.spl7**			

Funkcja:	Imię i Nazwisko:	Uprawnienia:	Podpis:
Projektant:	mgr inż. Kazimierz Roliński	UAN-4224/7/7/87	
Opracował:	mgr inż. Paweł Drosio		Drosio
Sprawdził:			

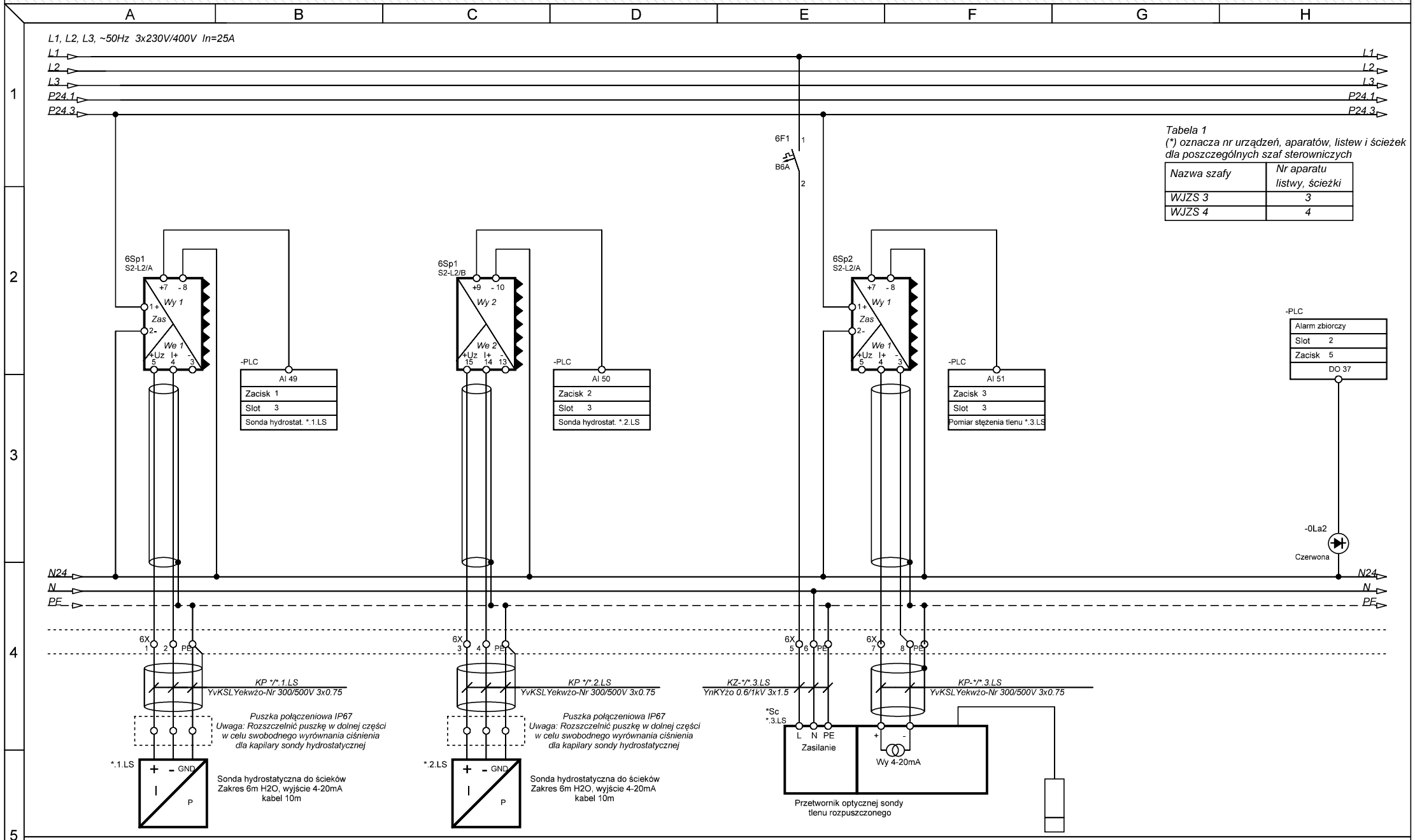

Tabela 1
(*) oznacza nr urządzeń, aparatów, listew i ścieżek dla poszczególnych szaf sterowniczych

Nazwa szafy	Nr aparatu listwy, ścieżki
WJZS 3	3
WJZS 4	4

Opracowanie: Pracownia projektowa EKO-SANEL w Siedlcach, ul. Unitów podlaskich 11/64, 08-110 Siedlce	Inwestor: Gmina Skórzec, ul. Siedlecka 3, 08-114 Skórzec	Inwestycja: **Budowa Oczyszczalni ścieków z infrastrukturą techniczną. Zwiększenie przepustowości istniejącej oczyszczalni ścieków komunalnych z (Qd)śr=400m3/d i RLM=4027 do docelowej przepustowości do docelowej przepustowości Qd)śr=600m3/d i RLM=6000.** Lokalizacja: Gmina Skórzec, Miejscowość Skórzec, Obręb: 0017 Skórzec, Jednostka ewidencyjna 142609_2 Skórzec, Dz. Nr 441/2, 441/3	Treść: **Pomiary**	Stadium: Projekt Wykonawczy	Specjalność: **Elektryczna i AKPiA**
			Arkusz: **19/21**	Format: **A4**	Data: **12.2017**

Funkcja:	Imię i Nazwisko:	Uprawnienia:	Podpis:
Projektant:	mgr inż. Kazimierz Roliński	UAN-4224/7/7/87	
Opracował:	mgr inż. Paweł Drosio		Drosio
Sprawdził:			

Nazwa pliku: **WJZS 3-4.spl7**

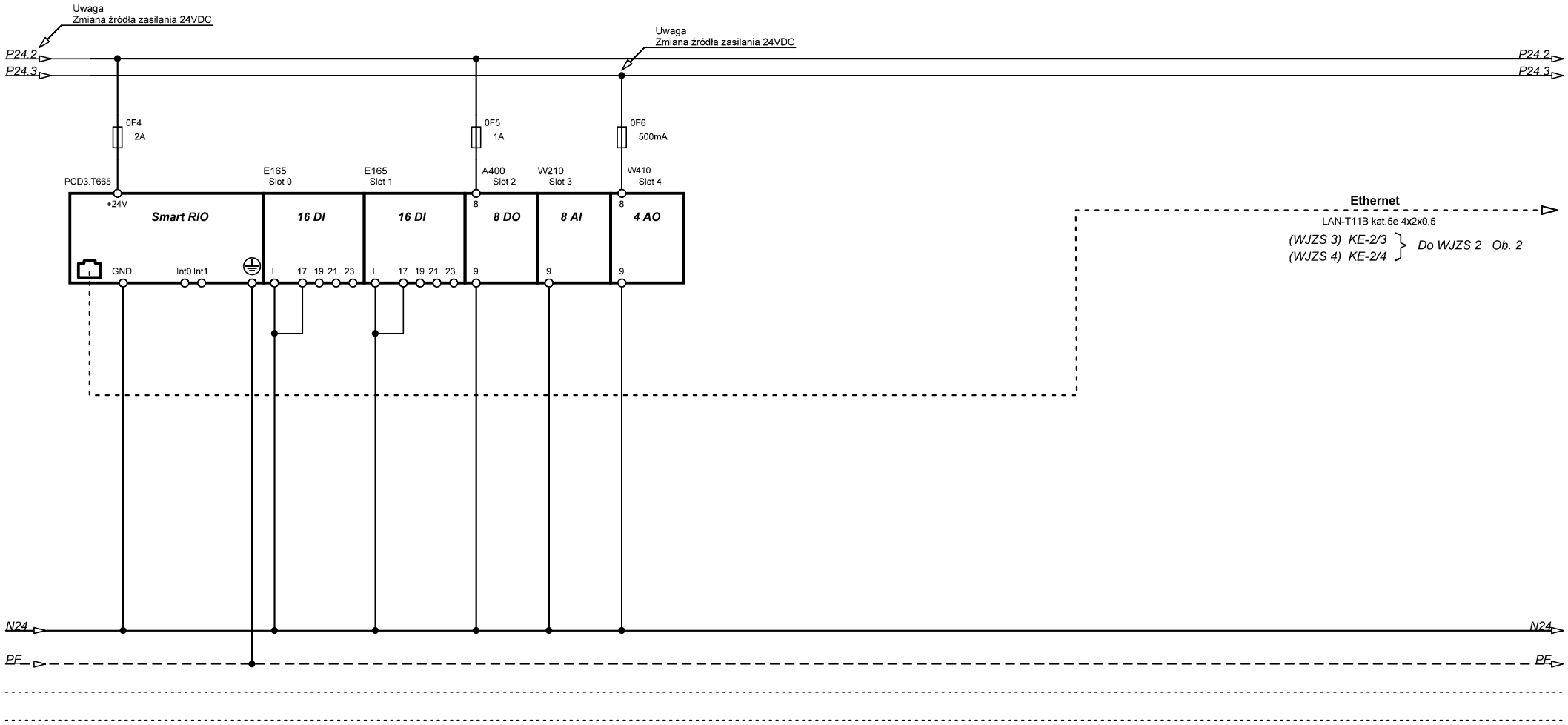

Opracowanie:	Inwestor:	Inwestycja:	Treść:	Funkcja:	Imię i Nazwisko:	Uprawnienia:	Podpis:
Pracownia projektowa EKO-SANEL w Siedlcach ul. Unitów podlaskich 11/64 08-110 Siedlce	Gmina Skórzec ul. Siedlecka 3 08-114 Skórzec	**Budowa Oczyszczalni ścieków z infrastrukturą techniczną. Zwiększenie przepustowości istniejącej oczyszczalni ścieków komunalnych z (Qd)śr=400m3/d i RLM=4027 do docelowej przepustowości do docelowej przepustowości Qd)śr=600m3/d i RLM=6000.**	**Zasilanie elektroniki**	Projektant:	mgr inż. Kazimierz Roliński	UAN-4224/7/7/87	
				Opracował:	mgr inż. Paweł Drosio		Drosio
			Stadium: **Projekt Wykonawczy**	Sprawdził:			
		Lokalizacja: Gmina Skórzec, Miejscowość Skórzec, Obręb: 0017 Skórzec Jednostka ewidencyjna 142609_2 Skórzec Dz. Nr 441/2, 441/3	Specjalność: **Elektryczna i AKPiA**	Arkusz: **20/21**	Format: **A4**	Nazwa pliku: **WJZS 3-4.spl7**	
				Data: **12.2017**			

Lista We/Wy modułu RIO PCD3.T665

Slot 0 PCD3.E165 Cyfrowe 16We

DI 0	Zasilanie Ok
DI 1	E-Stop
DI 2	Praca *.P.1
DI 3	Awaria *.P.1
DI 4	Sterowanie automatyczne *.P.1
DI 5	Sterowanie ręczne *.P.1
DI 6	Praca *.M.1
DI 7	Awaria *.M.1
DI 8	Sterowanie automatyczne *.M.1
DI 9	Sterowanie ręczne *.M.1
DI 10	Praca *.P.2
DI 11	Awaria *.P.2
DI 12	Sterowanie automatyczne *.P.2
DI 13	Sterowanie ręczne *.P.2
DI 14	Praca *.M.2
DI 15	Awaria *.M.2

Slot 1 PCD3.E165 Cyfrowe 16We

DI 16	Sterowanie automatyczne *.M.2
DI 17	Sterowanie ręczne *.M.2
DI 18	
DI 19	
DI 20	
DI 21	
DI 22	
DI 23	
DI 24	
DI 25	
DI 26	
DI 27	
DI 28	
DI 29	
DI 30	
DI 31	

Slot 2 PCD3.A465 Cyfrowe 16 Wy

DO 32	Polec. pracy *.P.1
DO 33	Polec. pracy *.M.1
DO 34	Polec. pracy *.P.2
DO 35	Polec. pracy *.M.2
DO 36	
DO 37	Alarm zbiorczy
DO 38	
DO 39	
DO 40	
DO 41	
DO 42	
DO 43	
DO 44	
DO 45	
DO 46	
DO 47	

Slot 3 PCD3.W210 Analog 8We 4-20mA

AI 48	Wydajność 1Pcz
AI 49	Sonda hydrostat. *.1.LS
AI 50	Sonda hydrostat. *.2.LS
AI 51	Pomiar stężenia tlenu *.3.LS
AI 52	Wydajność 3Pcz
AI 53	
AI 54	
AI 55	

Slot 4 PCD3.W410 Analog 4Wy 4-20mA

AO 64	Wysterowanie 1Pcz
AO 65	Wysterowanie 3Pcz
AO 66	
AO 67	